Document réponses, DS2 PCSI MPSI, novembre 2026

Problème 1 : Gyropode à usage professionnel « HUBLEX »

Question 1

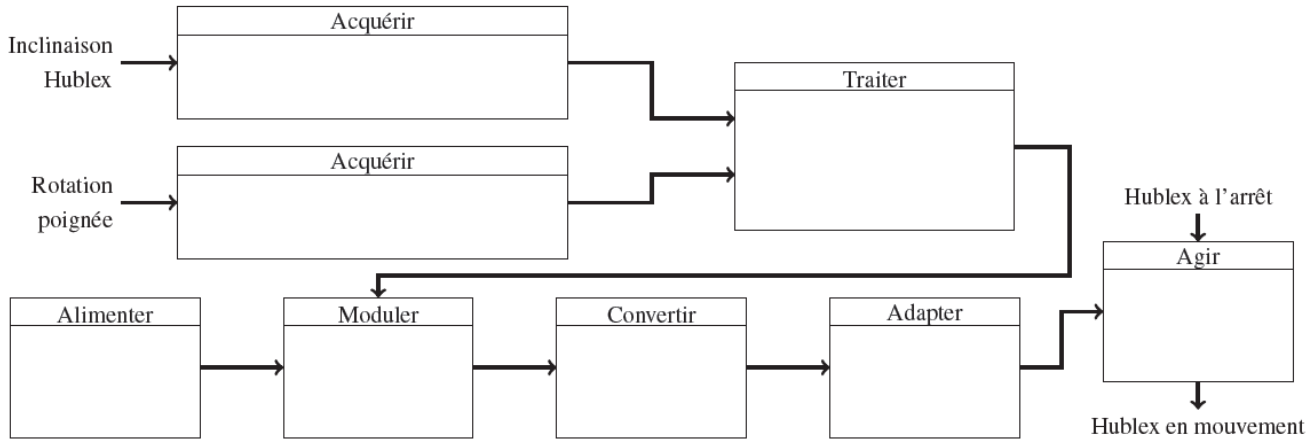

Question 2

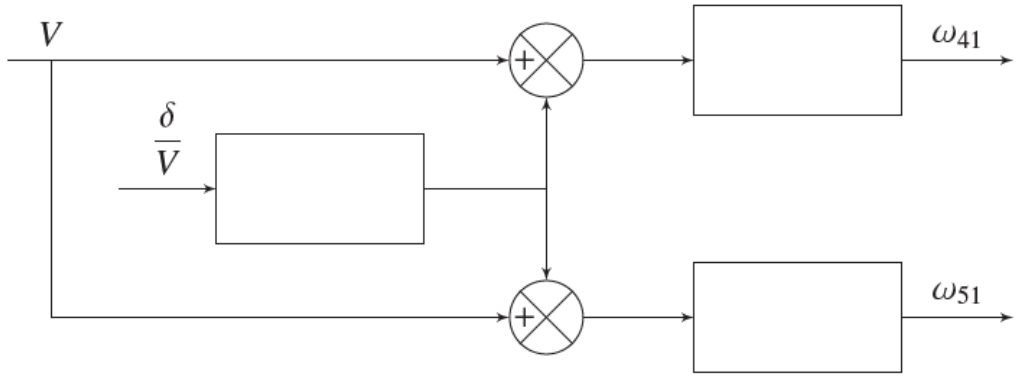

Question 3

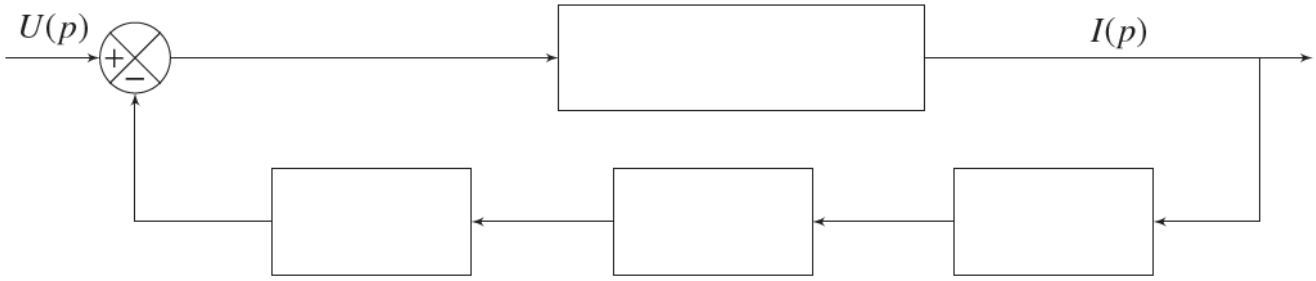

Problème 2 : Voile solaire (Centrale MP 2020)

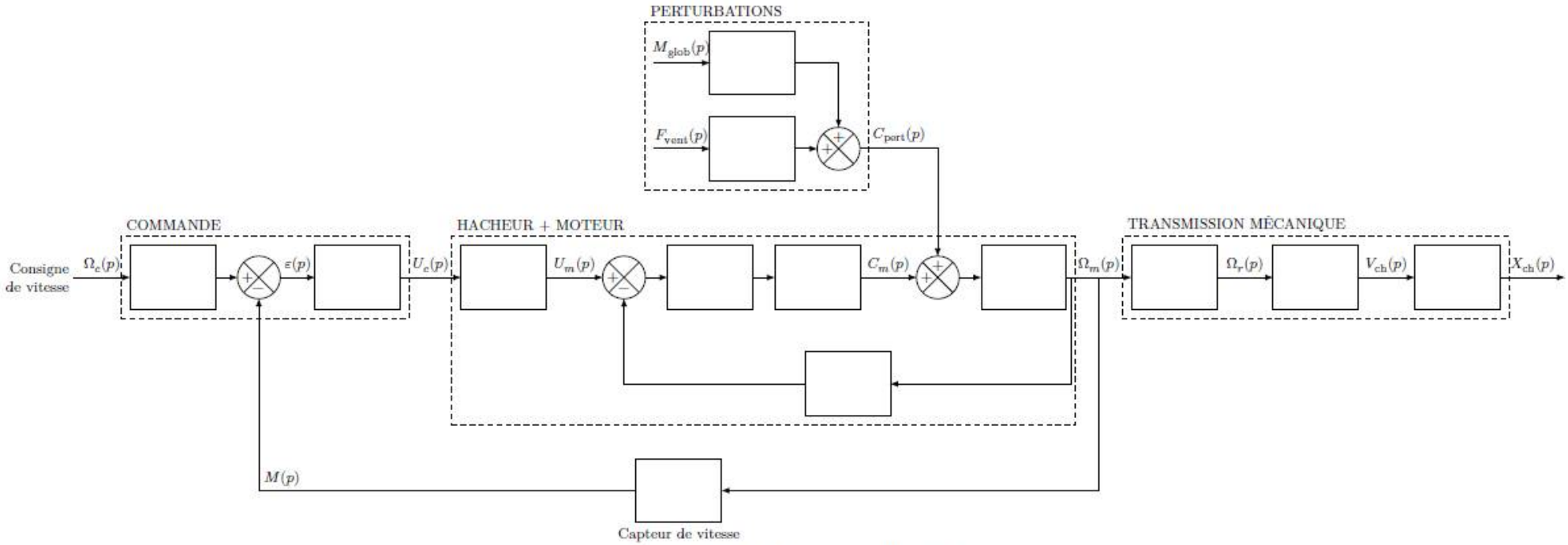

Figure B Schéma-bloc (questions 8, 21 et 22)